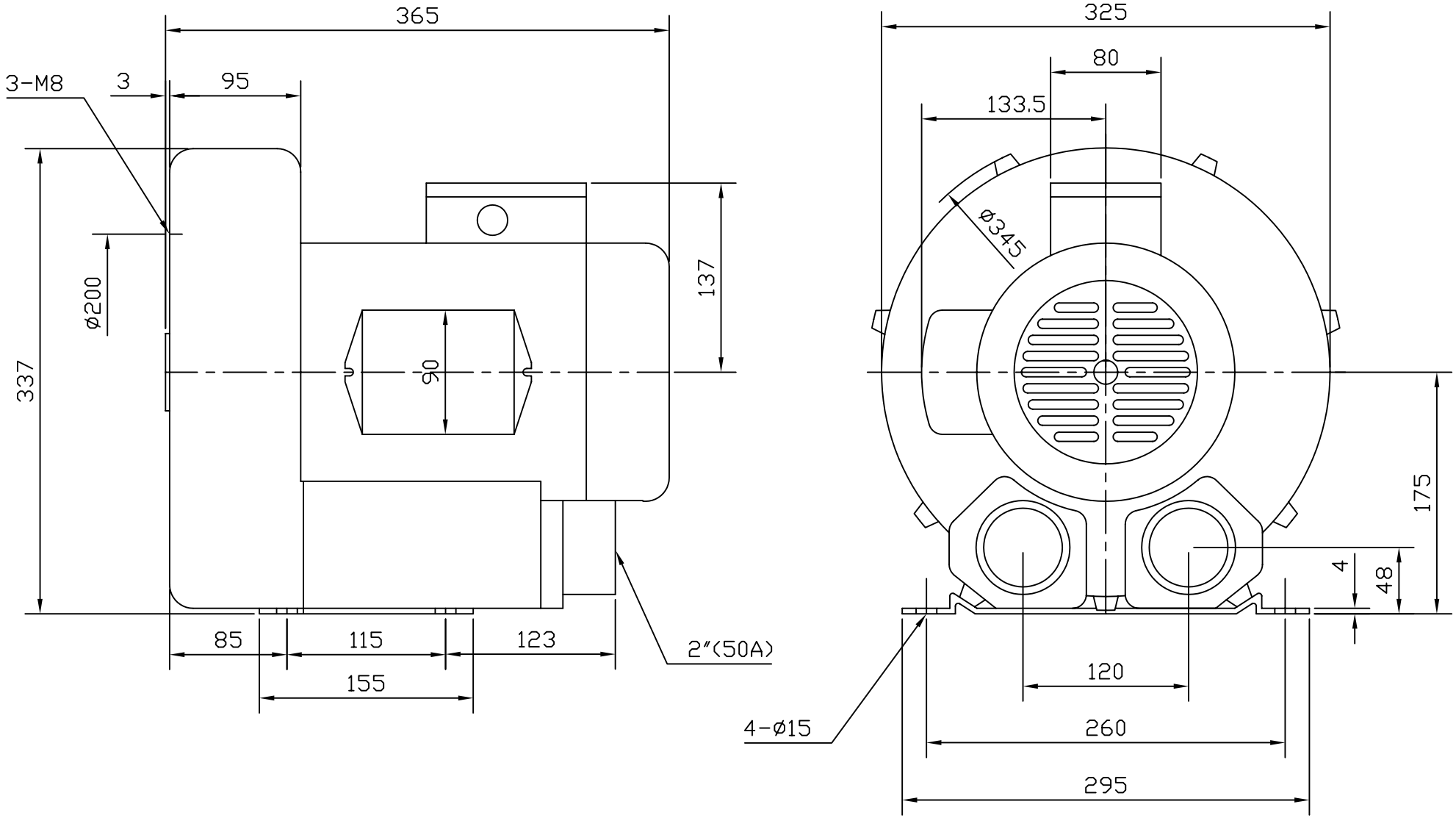

B	A	기호	변경사항	변경내용	년월일	정정	실시

HRB-401				NAME OF PARTS	Shape Drawing
DRAWING	DESIGN	CHECKER	APPROVED	SCALE	UNIT MM
				SIZE	1ø2p2.2kw
HWANG HAE ELECTRIC MOTOR'S				DWG. NO	10121914